参考モデル/NWNo. 1820360

標準モデル（参考）

■平面

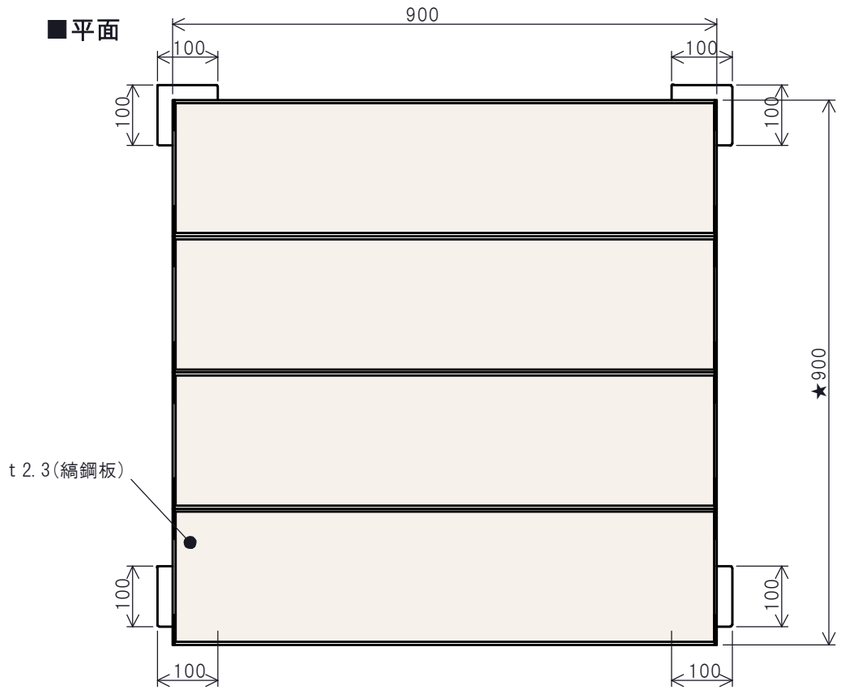

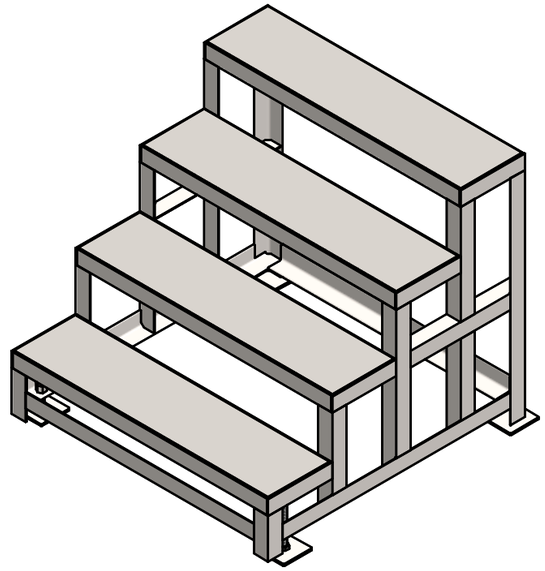

■正面

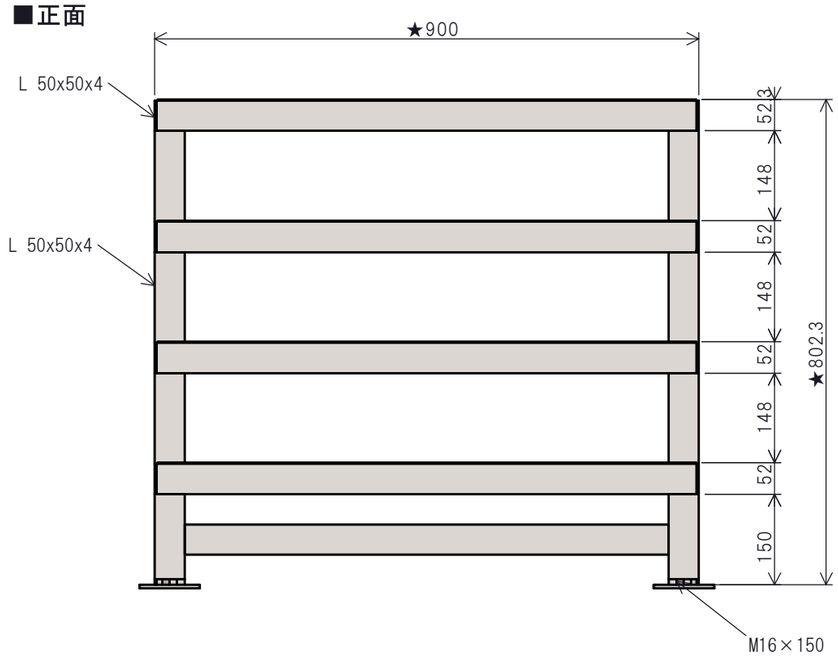

■側面

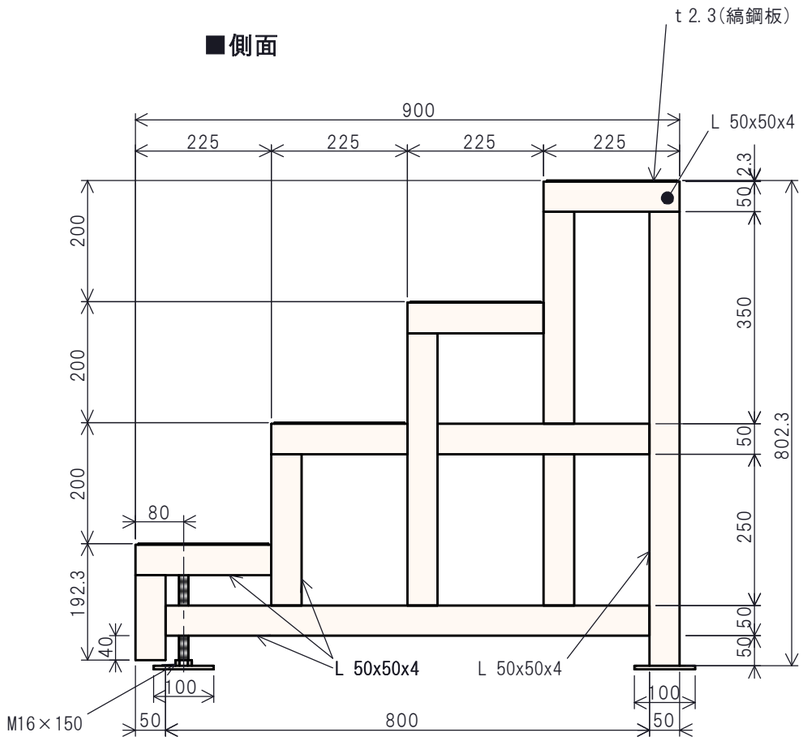

確　認　事　項			
確認日	年　月　日		
使用用途（積載物）			
積載荷重	kg		
使用場所			
規格	外寸W　×L　×H 内寸W　×L　×H		
台数	台　（試作　台）		
希望納期	分納（有・無）		
材質	□スチール □亜鉛材 □その他（　）		
仕上げ（カラー）	□標準ブルー □その他（　）		
参考資料	有　・　無	参考図	有　・　無
その他要望			

お打合せシート		SCALE 1:10
製品CD 2A12002	品名 スポット階段	
NW No.	お客様名　様	営業担当 1/1

※この図面に含まれる情報は和新工業(株)に属します。いかなる情報であっても和新工業(株)の許可なく複製することを禁じます。

製図日：2019/08/28　製図者：竹内

和新工業株式会社 WASHIN INDUSTRY CO.,LTD.